簡易型
SS系列變頻器

簡易操作爲您設想

士林電機
Shihlin Electric

SS系列0.4-3.7KW

High Quality

Innovation

優質、創新

產業昇級

High Tech

端子配線0.4K~3.7K (0.5HP~5HP)系列

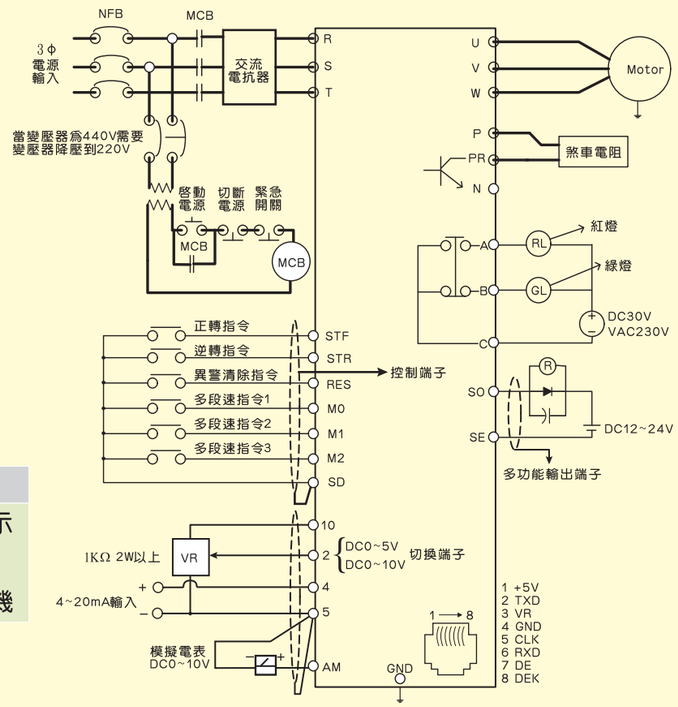

型名SS0[2][1]-0.75[KD]

記號	電壓
2	200V
4	400V

記號	電源
1	1∅
3	3∅

記號	變頻器容量
0.4K ~ 3.7K	變頻器容量以KW表示 KD爲 RJ45接線式 KB爲RS485通訊埠 KP爲恆壓泵浦專用機

WWW.SEEC.COM.TW

士林品牌

小型可程式控制器	AX/AXON系列
變頻器	E024/E044 SH020/040系列 SS系列
微電腦溫度控制器	WT系列
數位監控錄放影機	EH/EM/AM系列

代理品牌

SUNX	感測器及雷射標誌機
產研	變頻器
Cognex	影像感測器 (Checker)
Aiphone	影像對講機
三菱	PLC/人機介面/變頻器/伺服系統

士林電機
Shihlin Electric

總　公　司: [111] 台北市中山北路六段88號16樓　TEL:(02)2834-2662

HEAD OFFICE : 16F, NO. 88, SEC. 6, CHUNG SHAN N RD, TAIPEI

自動化事業處: [304] 新竹縣新豐鄉中崙村7鄰234號　TEL:(03)599-5111

各地區分公司

台北分公司: [104] 台北市長安東路一段9號3樓　TEL:(02)2541-9822

桃園新竹分公司: [304] 新竹縣新豐鄉中崙村7鄰234號　TEL:(03)590-5200

台中分公司: [407] 台中市台中港路三段134之3號　TEL:(04)2461-0466

雲林辦事處: [640] 雲林縣斗六市西平路448號　TEL:(05)551-7299

台南分公司: [701] 台南縣永康市永大路三段439號　TEL:(06)201-8979

高雄分公司: [807] 高雄市三民區中華二路250號　TEL:(07)316-0228

簡易型
SS系列變頻器

簡易操作爲您設想

標準汎用型KD系列
恆壓泵浦專用型KP系列

產品特色

操作簡單，內建調速旋鈕

客製化軟體加，軟體升級容易

輸出頻率0.2-400Hz具八段速
二段加減速時間可供自由選擇

類比訊號輸入

RS485串列通訊

高機能、低噪音

高啟動轉矩

自動調整
具有自動轉矩補償功能
滑差補償

三組多機能輸入端子(M0-M2)
多機能輸出端子

結構圖

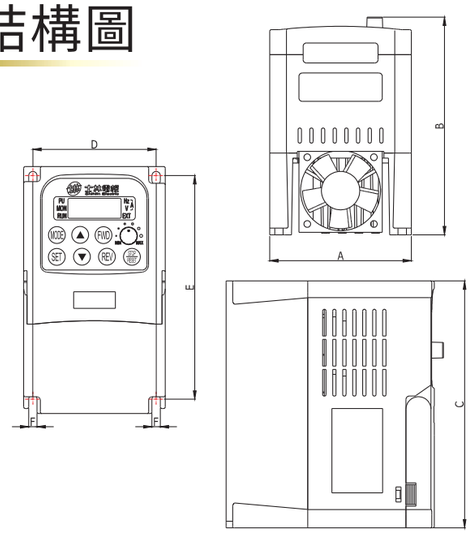

TYPE	A	B	C	D	E	F
SS021-0.4K-0.75K	85	130.5	148	74	134	5
SS021-1.5K	100	131.5	186	86.5	173.5	5.5
SS021-2.2K	118	141.5	220	105.5	207	5.5
SS023-0.4K-0.75K	85	130.5	148	74	134	5
SS023-1.5K-2.2K	100	131.5	186	86.5	173.5	5.5
SS023-3.7K	118	141.5	220	105.5	207	5.5
SS043-0.4K-0.75K	85	130.5	148	74	134	5
SS043-1.5K-2.2K	100	131.5	186	86.5	173.5	5.5
SS043-3.7K	118	141.5	220	105.5	207	5.5

標準規格

型號		SS021-□□□K(單相入力)				SS023-□□□K					SS043-□□□K				
		0.4K	0.75K	1.5K	2.2K	0.4K	0.75K	1.5K	2.2K	3.7K	0.4K	0.75K	1.5K	2.2K	3.7K
適用馬達容量HP		0.5	1	2	3	0.5	1	2	3	5	0.5	1	2	3	5
輸出	額定輸出容量KVA	0.95	1.5	2.5	4.2	1.2	2.0	3.2	4.4	7.0	1.0	2.0	3.0	4.6	6.9
	額定輸出電流A	3.0	5.0	7.0	11.0	3.0	5.0	8.0	11.0	17.5	1.3	2.6	4.0	6.0	9.0
	過電流能力	150% 60秒 / 200% 0.5秒（反限時特性）													
	最大輸出電壓	3相 200-240V				3相 200-240V					3相 380-480V				
電源	額定電源電壓	單相 200-240V 50Hz / 60Hz				3相 200-240V 50Hz / 60Hz					3相 380-480V 50Hz / 60Hz				
	電源電壓容許範圍	單相 180-264V 50Hz / 60Hz				3相 170-264V 50Hz / 60Hz					3相 323-506V 50Hz / 60Hz				
	電源頻率變動範圍	±5%													
	電源容量KVA	1.5	2.5	3.5	4.2	1.5	2.5	4.5	5.5	9.0	1.5	2.5	4.5	5.5	9.0
保護結構		閉鎖型(IP20)													
冷卻方式		強制氣冷													
重量KG		1	1.7	2.3	2.3	1.8	1.0	1.7	1.7	2.2	1.1	1.6	2.3	2.5	2.5

項目			內容
控制特性	控制方式		PWM控制 V/F控制
	頻率輸出範圍		0.2-400Hz
	頻率設定解析度	數位設定	目標頻率設在100Hz之內，解析度為0.01Hz;目標頻率設定在100HZ以上時，解析度為0.1Hz
		類比設定	DC 0-5V信號設定解析度為1/500;DC 0-10V或4-20mA時解析度為1/1000
	輸出頻率精確度		數位設定:最大目標頻率的±0.01%。類比設定：最大目標頻率的±0.5%
	電壓/輸出頻率特性		基底電壓、基底頻率可任意設定。可選擇適用的負載模式
	轉矩補償		轉矩補償設定範圍0-30%。
	加減速曲線特性		加減速時間設定範圍0-3600秒；可選擇不同的加減速曲線模式
	直流煞車		直流煞車動作頻率0-120Hz/時間0-10秒；直流煞車電壓0-30%
	失速防止動作準位		可設定失速防止準位0-200%
運轉特性	頻率設定信號		操作器設定，DC 0-5V、DC0-10V、DC4-20mA信號設定/通訊設定
	輸出端子	啓動信號	可使用外部接點控制馬達正逆轉；可使用操作器控制馬達正逆轉
		多段速度選擇	最大8段速檔位設定（各速度0-400Hz的範圍可以任意設定）
		第二機能	第二加速時間／第二減速時間／第二轉矩補償／第二基底頻率
		緊急停止	可使用參數設定外部接點作為緊停止開關，瞬間停止輸出
		異常重置	可使用外部接點重置變頻器／可使用操作器重置變頻器
	運轉機能		加減速曲線煞車及空轉煞車選擇／上下限頻率設定／共振頻率回避運轉／外部積熱電驛輸入 瞬停再啓動運轉／正、逆轉防止／滑差補償／運轉模式／內藏RS-485通訊介面／自動轉矩提升／PID功能
	輸出端子	運轉狀態檢出	可選擇馬達運轉檢出／輸出頻率到達檢出／過負載檢出／零電流檢出／輸出頻率到達檢出／容許負荷DC24V 0.1A
		異警繼電器	異警發生時，變頻器的內部繼電器動作，用以檢出異警發生，容許負荷DC24V 0.1A
		儀表	多功能AM端子DC 0-10V輸出，可選擇輸頻率檢出或輸出電流檢出
操作器運轉狀態監視			馬達運轉指示燈監視／輸出頻率監視／輸出電流監視／輸出電壓監視／異常紀錄（可累積四組紀錄）
保護機制/異警功能			過電流保護／回生過電壓保護／馬達過熱保護／IGBT模組過熱保護／煞車晶體異常保護 通信異常保護／欠電壓保護／失速防止保護／停電再啓動保護等
環境			周圍溫度:-10至+50度(未結凍凍結)／濕度90%Rh以下(未結露下)／保存溫度：-20-+60度 周圍環境：室內，無腐蝕性氣體，無易燃性氣體。無易燃性粉塵。振動5.9m/s^2 (0.6G)以下，符合JIS C0911的標準